Кровать "ВЫРАСТАЙКА"

Схема сборки



Детали:

1. (КРВ1)	Щит под матрас 1	1000*652*16 - 1 шт.
2. (КРВ2)	Бортик малый	1000*64 *16 - 2 шт.
3. (КРВ5)	Опора кровати 1	680*480*16 - 1 шт.
4. (КРВ6)	Опора кровати 2	680*240*16 - 1 шт.
5. (КРВ7)	Бортик большой	680*240*16 - 1 шт.
6. (КРВ8)	Опорная планка	664*96 * 16 - 2 шт.
7. (КРВ9)	Щит под матрас 2	652*198*16 - 3 шт.
8. (КРВ10)	Опора кровати 3	652*280*16 - 1 шт.
9. (КРВ11)	Планка фиксатор)	620*64 *16 - 1 шт.
10.(КРВ4)	Спинка кровати 1	684*660*16 - 1 шт.
11.(КРВ3)	Спинка кровати 2	684*380*16 - 1 шт.
12.*****	Матрас	1000*620*80 - 1 шт.
13.*****	Матрас	660*210*80 - 1 шт.
14.*****	Матрас	660*390*80 - 1 шт.

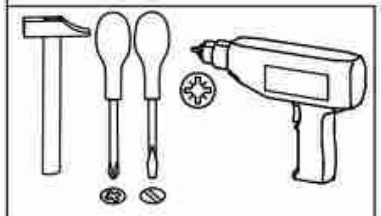

Для более быстрой и качественной сборки изделий, рекомендуем пользоваться услугами специалистов.
Предприятие изготовитель оставляет за собой право на замену фурнитуры и комплектующих.

Перечень фурнитуры.

Наконечник 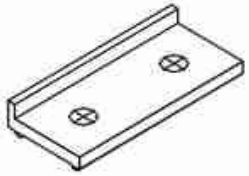 **Ф11000** x8	***Шуруп 3,5*12*** 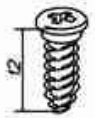 **Ш01000** x16	***Евровинт***  **Ф01000** x31
Ключ для евровинта 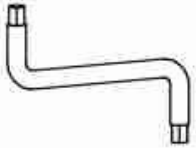 **Ф02000** x1	***Заглушка для евровинта***  **Ф03000** x31	***Шкант 8*30*** 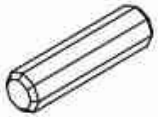 **Ш08888** x1
Шуруп 4*30 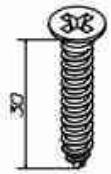 **Ш01300*** x5	***Заглушка М5***  x1	

Предприятие изготовитель оставляет за собой право на замену фурнитуры и комплектующих.

ООО «Мебель торг плюс»

Mebeltp.ru

1

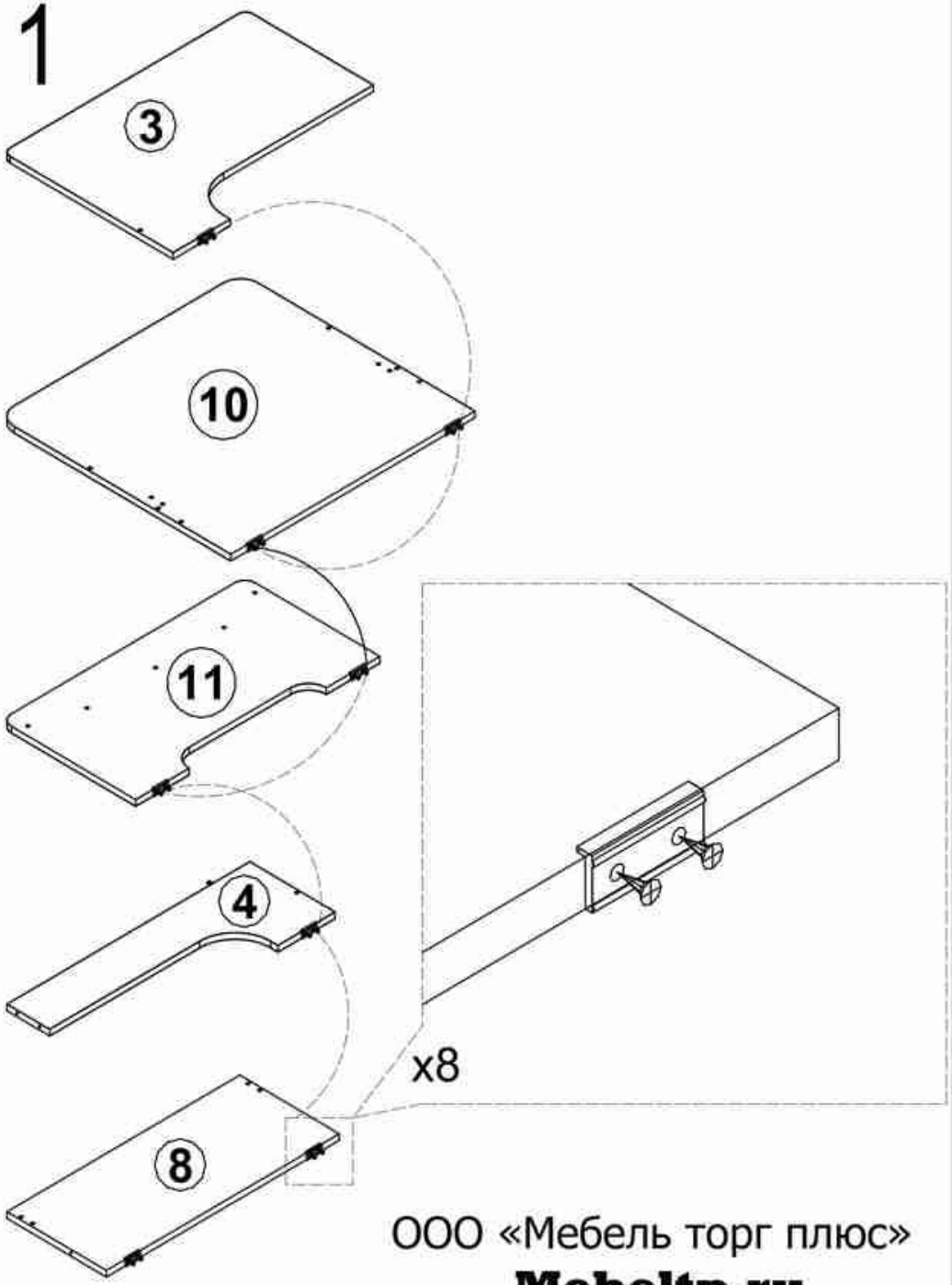

ООО «Мебель торг плюс»

Mebeltp.ru

2

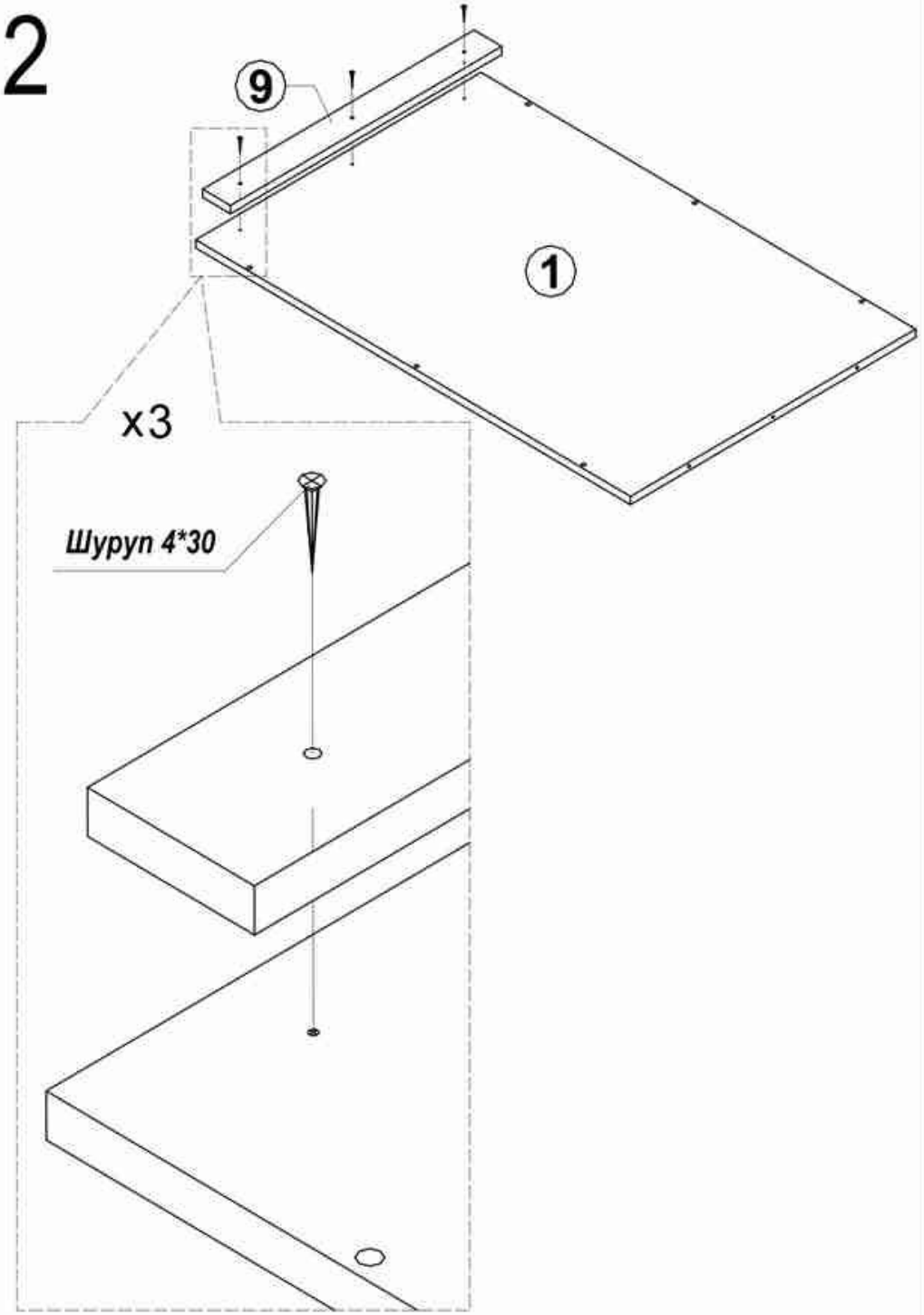

3

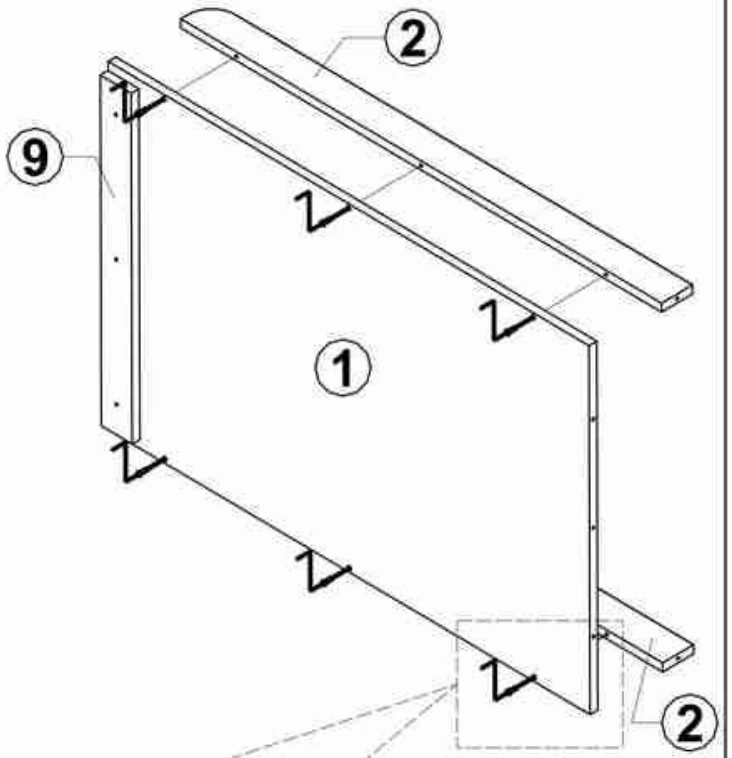

x6

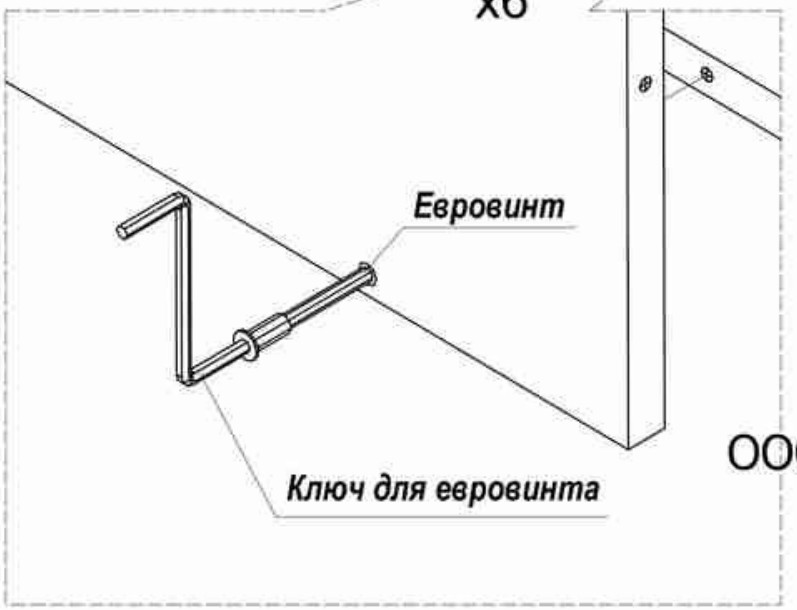

4

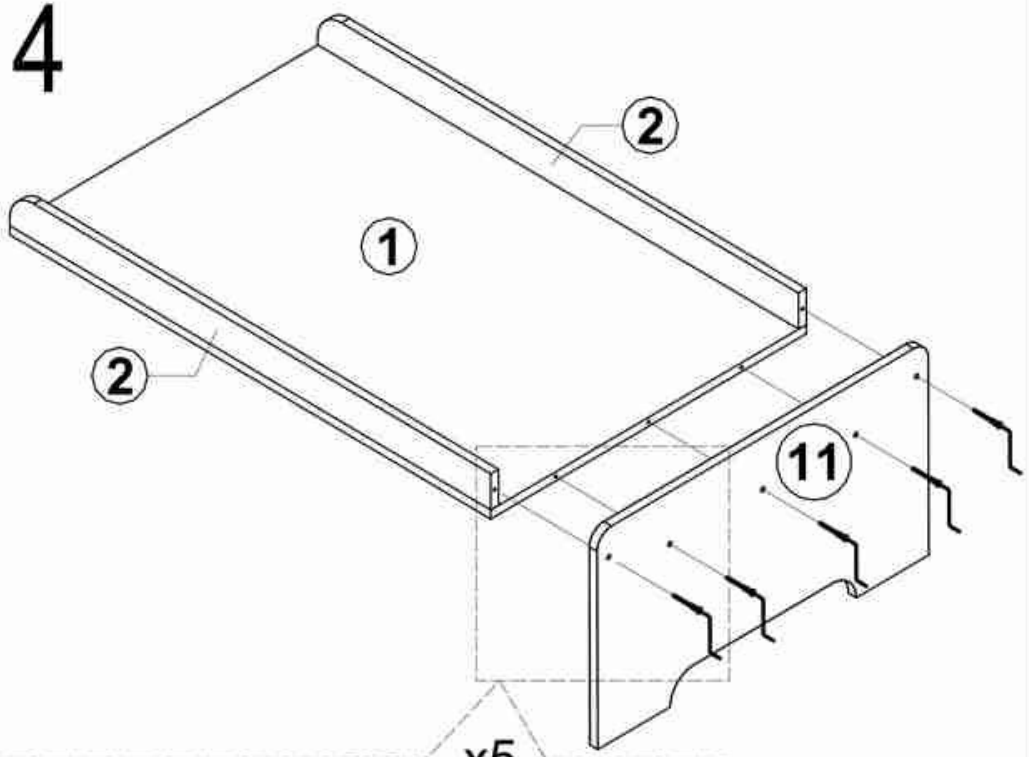

x5

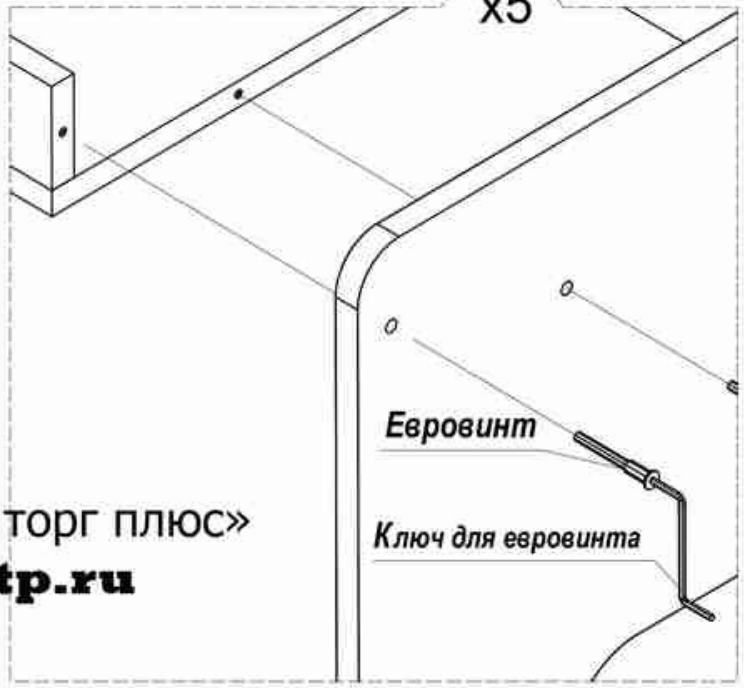

ООО «Мебель торг плюс»
Mebeltp.ru

5

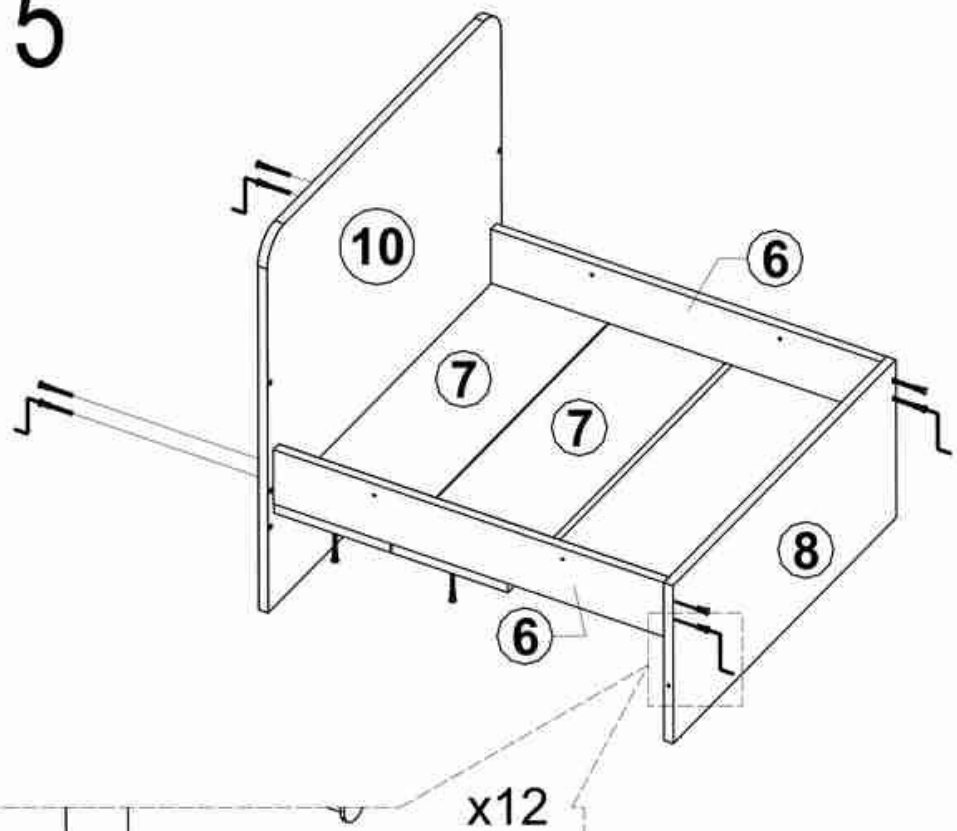

x12

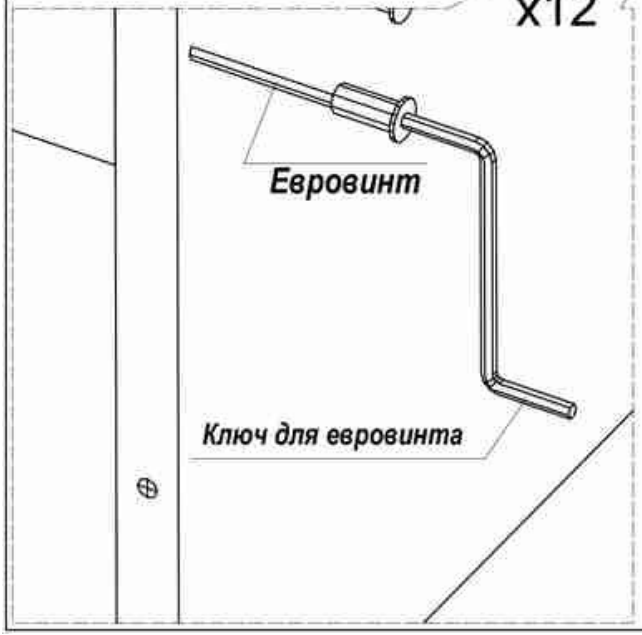

6

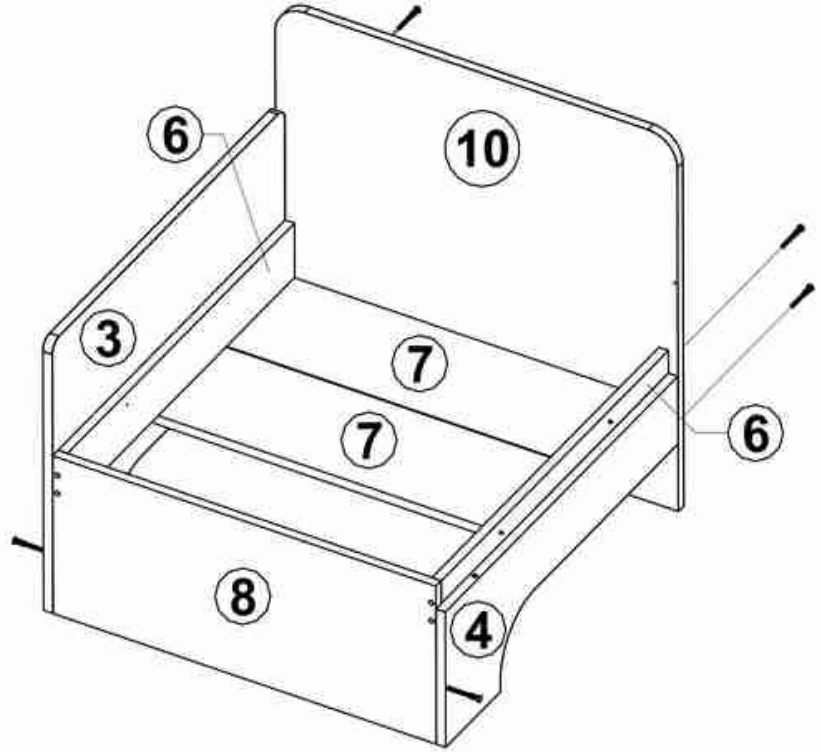

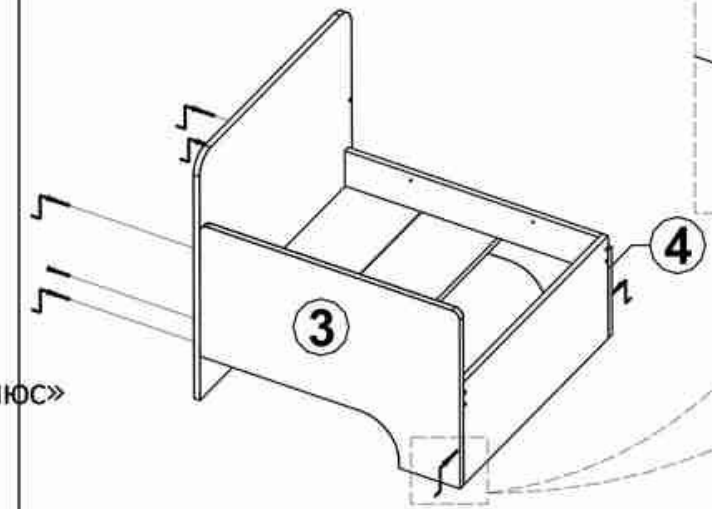

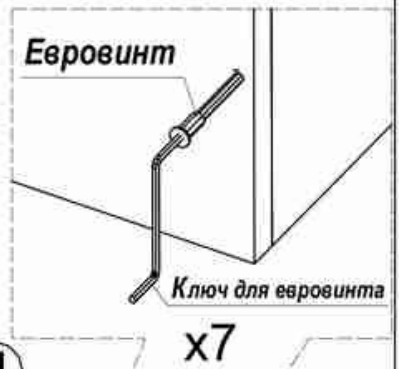

x7

ООО «Мебель торг плюс»

Mebeltp.ru

7

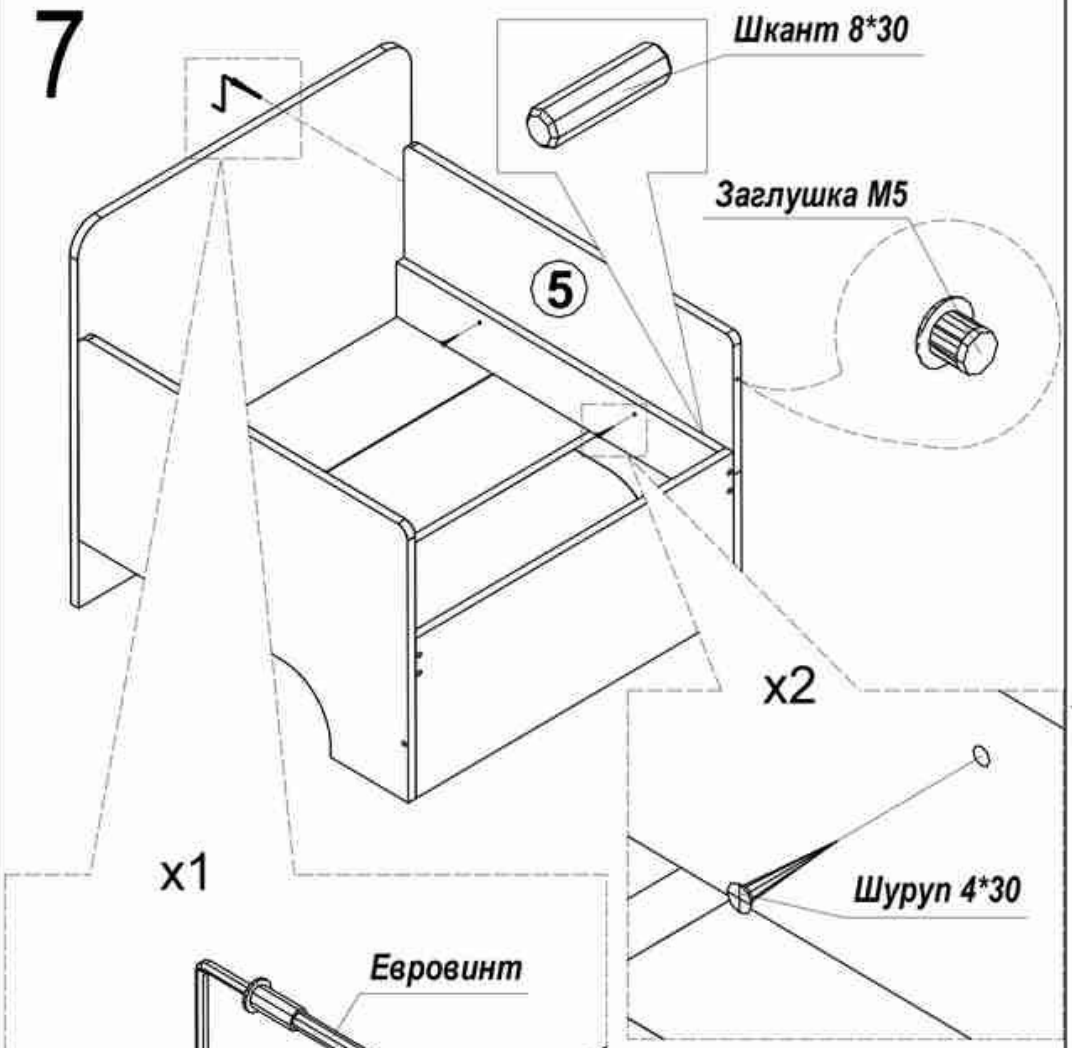

Размер кровати 1200

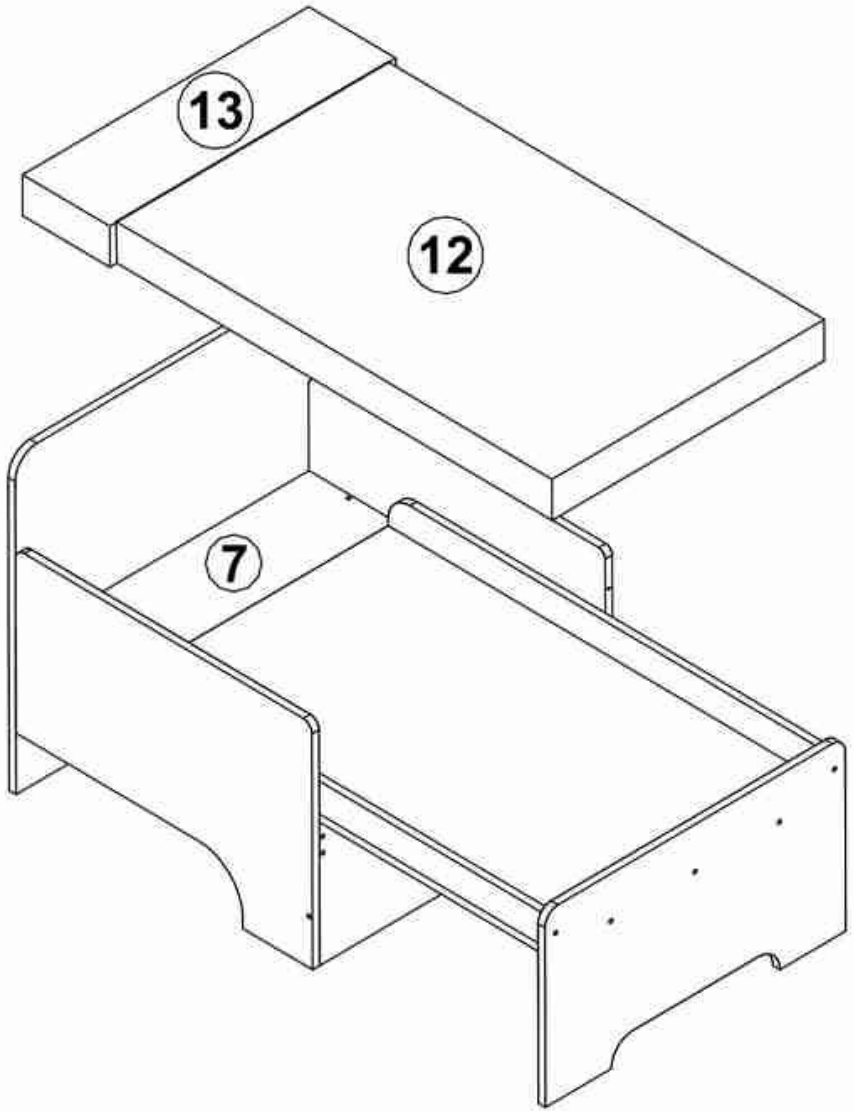

ООО «Мебель торг плюс»

Mebeltp.ru

Размер кровати 1400

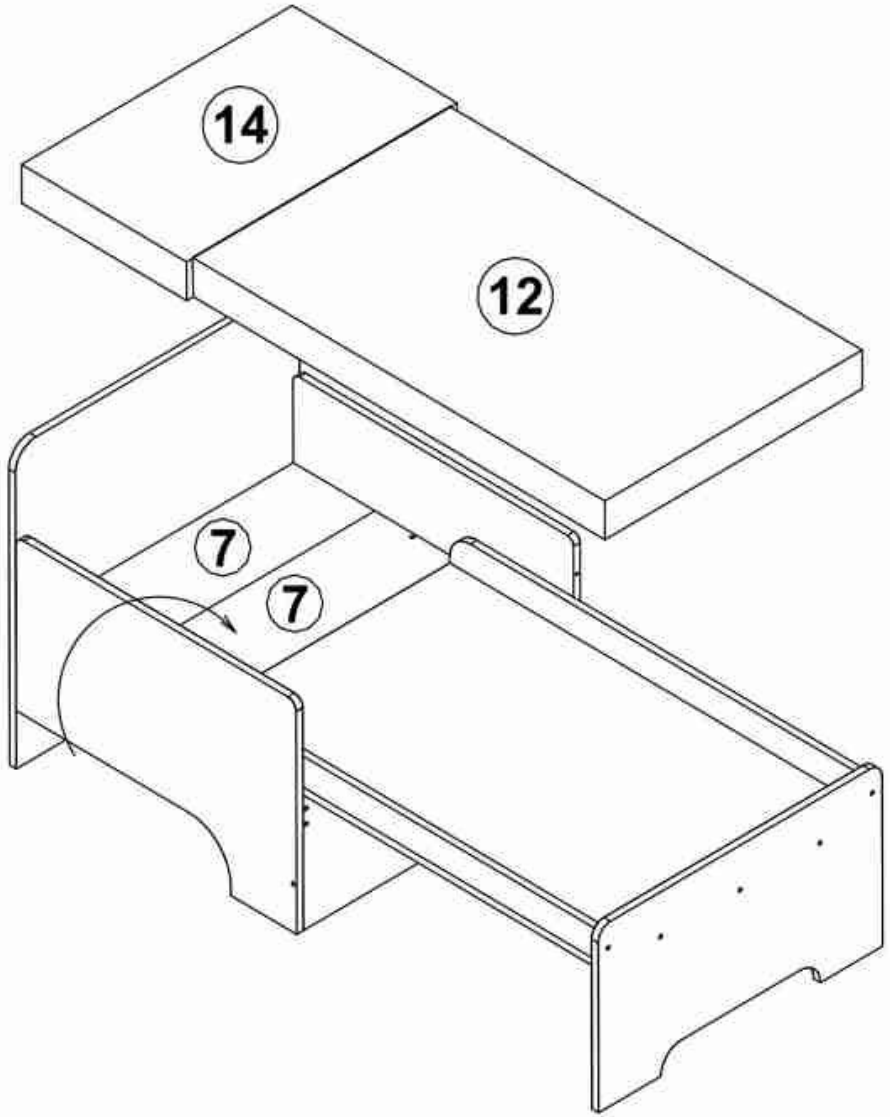

Размер кровати 1600

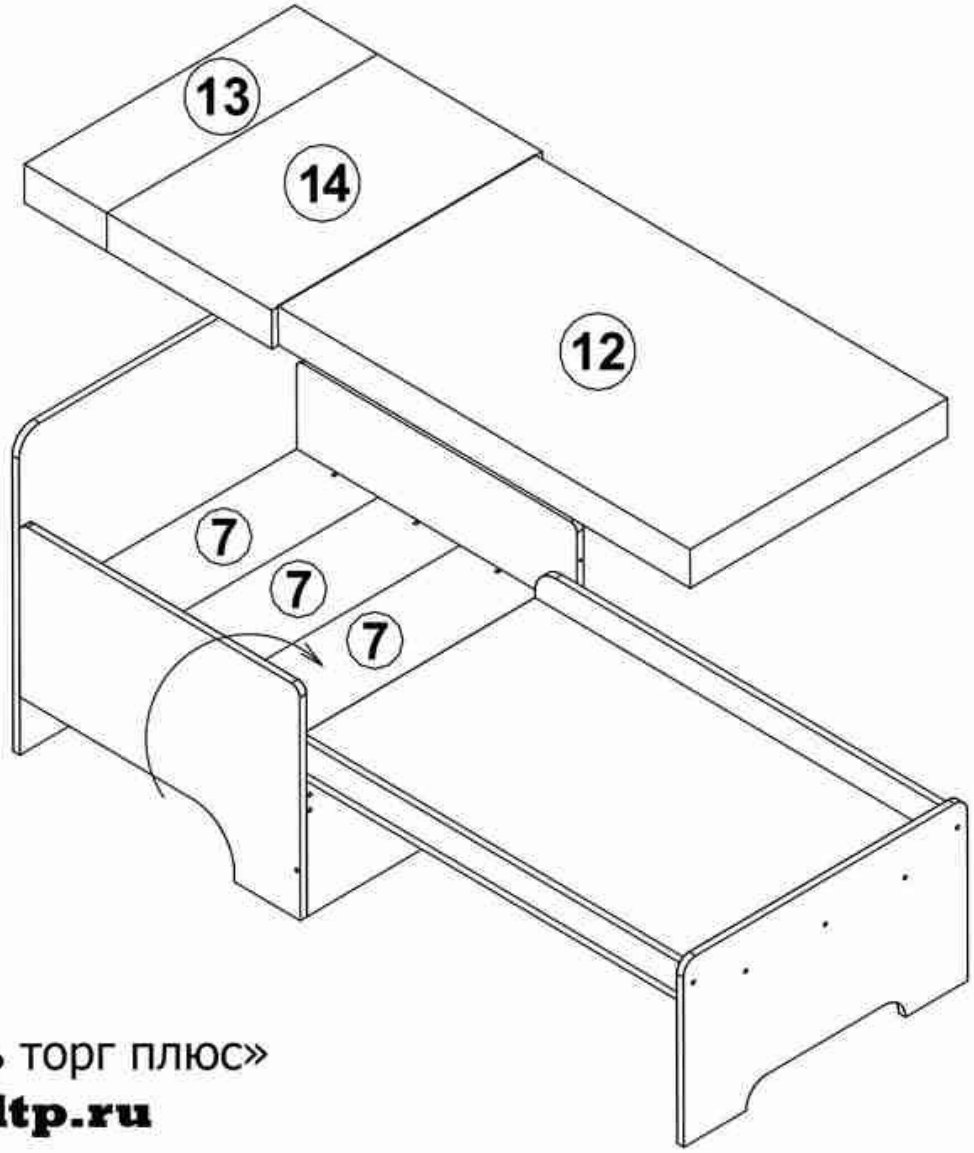

ООО «Мебель торг плюс»

Mebeltp.ru